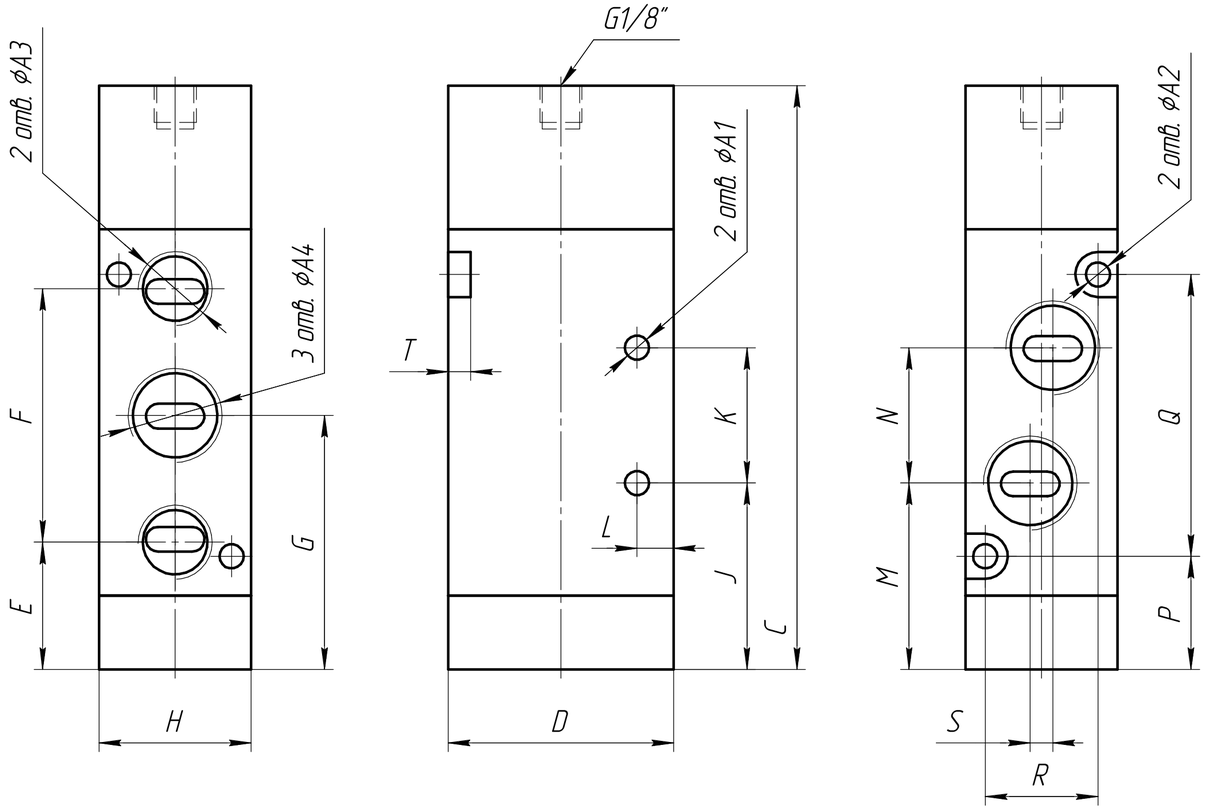

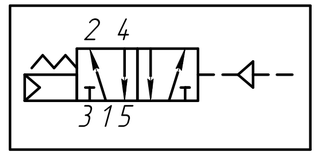

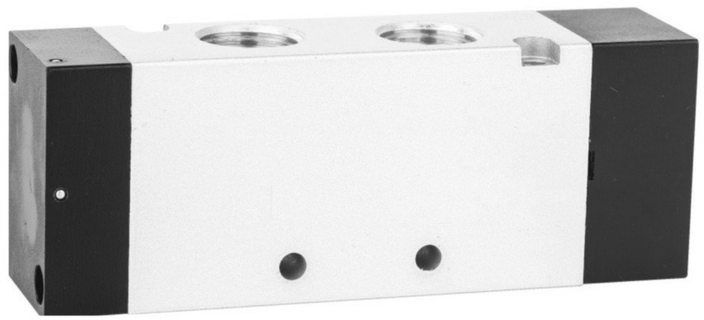

Модель	Размеры, мм																		Присоединительные отверстия, дюйм	
	C	D	E	F	G	H	J	K	L	M	N	P	Q	R	S	T	⌀A1	⌀A2	⌀A3	⌀A4
4A210-L-06	85,6	35	20,1	36	38,1	22	28,1	20	7	27,6	21	19,1	38	17	3	2,5	4,3	3,3	G1/8"	G1/8"
4A210-L-08	85,6	35	20,1	36	38,1	22	28,1	20	7	27,6	21	19,1	38	17	3	2,5	4,3	3,3	G1/8"	G1/4"
4A310-L-08	101,6	40	22,6	45	45,1	27	33,1	24	6,5	33,1	24	20,1	50	20	4	4	4,3	4,3	G1/4"	G1/4"
4A310-L-10	101,6	40	22,6	45	45,1	27	33,1	24	6,5	33,1	24	20,1	50	20	4	4	4,3	4,3	G1/4"	G3/8"
4A410-L-15	127	50	25,5	63	57	34	43	28	8	39	36	21	72	27	4	4	5,5	4,5	G1/2"	G1/2"

1 Производитель оставляет за собой право изменять размеры и габариты моделей без уведомления.

Изм.	Лист	№ докум.	Подп.	Дата	5/2 Пневмораспределители с односторонним ПУ	Лит.	Масса	Масштаб
Разраб.								
Пров.						Лист	Листов 1
Т.контр.						ООО "ПГС"	
Н.контр.							
Утв.							

Перв. примен. | Справ. № | Подп. и дата | Инв. № дубл. | Взам. инв. № | Подп. и дата | Инв. № подл.

Копировал | Формат А2